BARZELONA

GELENKARMMARKISE

Seitenlager als Alu-Konsolen, Tragrohr aus Stahl, 50 x 50 x 2 mm, verzinkt und pulverbeschichtet, seitliche Alu-Abdeckkappen. Tuchwelle aus sendzimir verzinktem Stahlrohr, ø 78 x 1 mm, mit Nut zur Befestigung des Tuches mittels Keder.

BEDIENUNGSARTEN

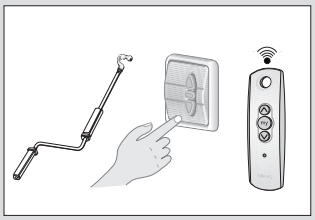

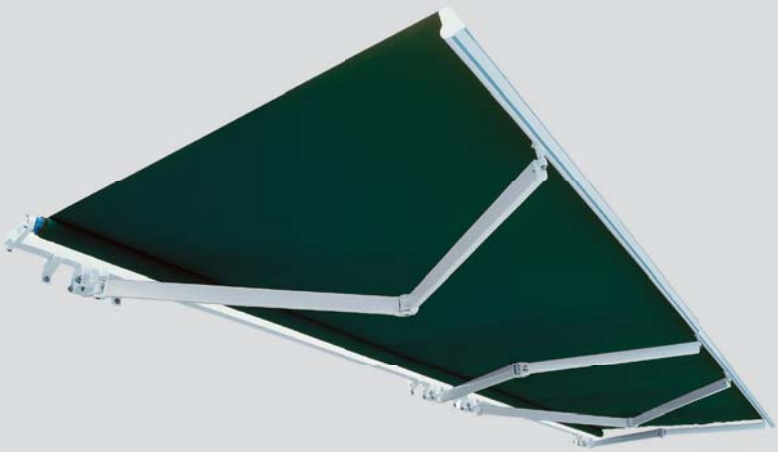

KONSTRUKTION

Seitenlager als Alu-Konsolen, Tragrohr aus Stahl, 50 x 50 x 2 mm, verzinkt und pulverbeschichtet, seitliche Alu-Abdeckkappen. Tuchwelle aus sendzimir-verzinktem Stahlrohr, ø 78 x 1 mm, mit Nut zur Befestigung des Tuches mittels Keder.

KONSOLEN

- 2 Arten der Befestigung: für Wandbefestigung und für Deckenbefestigung.
- Einfaches System zur Einstellung des Neigungsgrades der Arme.
- Die Einstellung des Neigungsgrades vom 0° bis 56° bei Wandbefestigung und von 6° bis 56° bei Deckenbefestigung.

ARME

- Arme mit internem ART-Spannungssystem – optimiert die Spannungsübertragung und beschädigt die Lackschicht nicht.
- Konstruktion, bei dem die Reibung in jeder Stellung vermieden wird.

ANTRIEB

Elektroantrieb

Antrieb durch einen wartungsfreien Asynchronmotor 230 V/50 Hz mit mechanisch einstellbaren Endlagenschaltern mittels Einstellrad, integrierter Konusbremse, dreistufiges Planetengetriebe. Lieferung komplett mit Anschlusskabel (ca. 0,4 m lang, flexibel 4 x 0,75 mm^2) sowie angebauter Steckerkupplung, an der bauseits das Zuleitungskabel angeschlossen wird.
Fabrikat: SOMFY oder gleichwertig.

GESTELLFARBE

Sämtliche Aluminiumteile der Markise sind innerhalb der RAL-Karte farbig pulverbeschichtet. Standard: weiß (RAL 9016). (RAL – Aufpreis)

REGENSCHUTZDACH (OPTIONAL)

Die Markise soll mit einem als Zubehör lieferbaren Regenschutzdach, einteilig gewölbt, aus stranggepresstem Aluminium, mit zugehörigen Alu-Befestigungswinkeln und seitlichen Alu-Abdeckungen ausgerüstet werden.

BESPANNUNG

Bespannung aus Polyacrylfasern, schmutz- und wasserabweisend ausgerüstet, Gewicht ca. 290 g/m^2, Lichtechtheit nach DIN 54003 mindestens Stufe 7. Behänge aus Bahnenware mit 4 cm äußerem Saum, jeweils mit Doppelnaht als Kettstich vernäht. Um die Naht der Lebensdauer des Gewebes anzupassen, muss ein Nähfaden aus 100 % Polyester verarbeitet werden.
Behang mit Steckkeder auf der Tuchwelle montiert, Farben und Qualität gemäß der aktuellen Stoffkollektion, z. B. VALETTA-Stoffkollektion oder gleichwertig.

FABRIKAT/HERSTELLER

Der Ausschreibung liegt das Fabrikat „Markise BARZELONA“ der Firma VALETTA Sonnenschutztechnik GmbH zu Grunde oder gleichwertig.

Technische Änderungen vorbehalten / Preise in EURO inkl. MwSt.

BARZELONA GASTGARTEN-GELENKARMMARKISE
TECHNIK UND IHRE VORTEILE

DER SCHÖNSTE PLATZ AN DER SONNE IST IM SCHATTEN.

Motorbetriebene Gastgartengelenkarmmarkise
- 2 Arten der Befestigung: für Wandbefestigung und für Deckenbefestigung.
- Einfaches System zur Einstellung des Neigungsgrades der Arme.
- Die Einstellung des Neigungsgrades von 0° bis 56° bei Wandbefestigung und von 6° bis 56° bei Deckenbefestigung.

MONTAGEARTEN	
WANDMONTAGE	DECKENMONTAGE

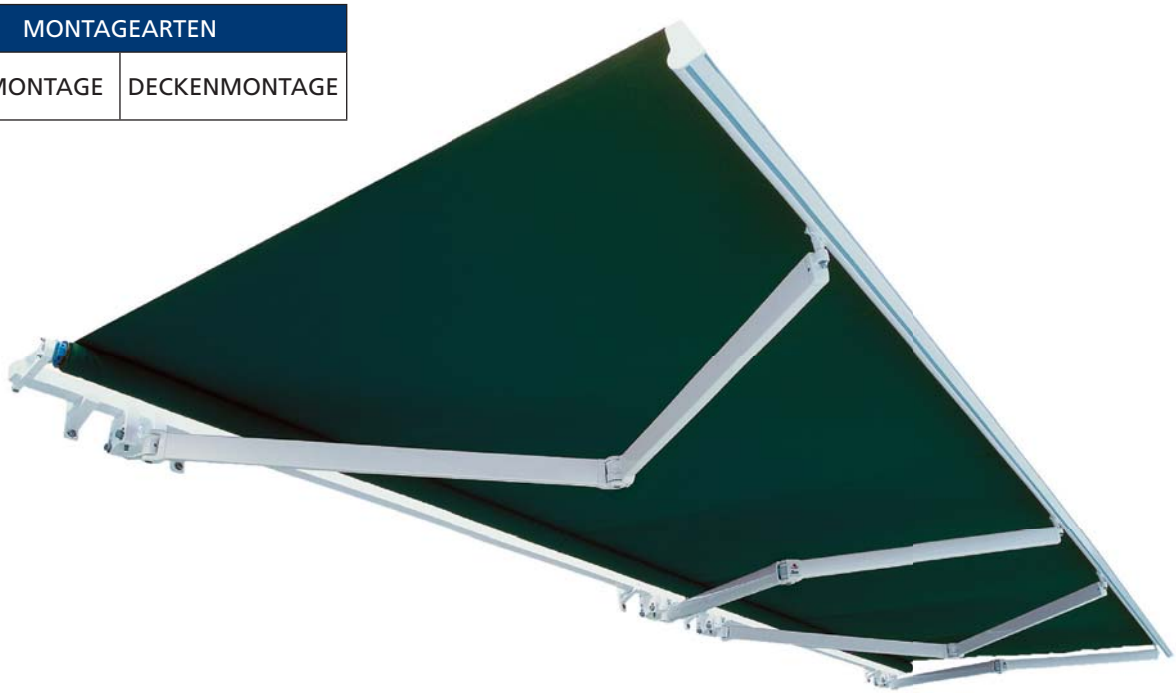

CE DIN EN 13561
Windwiderstandsklasse 2

BEDIENUNGSARTEN

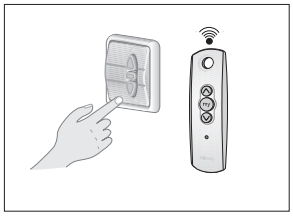

KONSOLEN

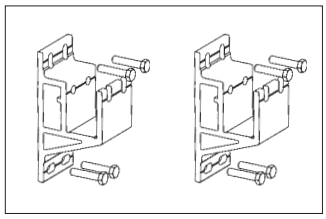

REGENSCHUTZDACH

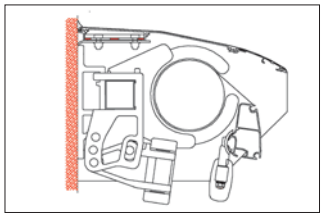

HEIZSTRAHLER

NEIGUNGSWINKEL	
DECKENMONTAGE	6° - 56°
WANDMONTAGE	0° - 56°

GESTELLFARBEN (STANDARD)	
Verkehrsweiß RAL 9016	

SONDERFARBEN (ZUBEHÖR)
Auf Wunsch zusätzliche Sonderfarben nach RAL-Karte. Aufpreis

MINDESTBREITE PRO AUSLADUNG					
AUSLADUNG (CM)	MINDESTBREITE (CM)	MAXIMALBREITE (CM)	ARME	KONSOLEN	STÜTZLAGER
500	600	700	2	7	1
	701	900	2 (3*)	9	2
	901	1050	3	10	2
	1100	1150	4	12	2
	1151	1200	4	13	3

** 3 Arme ab 800 cm*

WANDMONTAGE

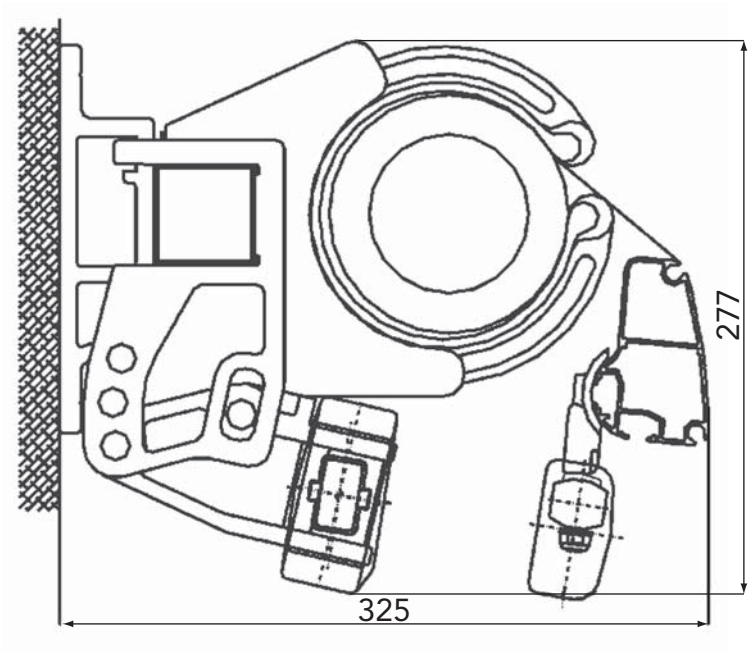

WANDMONTAGE MIT REGENSCHUTZDACH

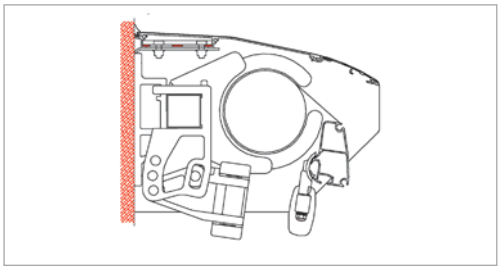

DECKENMONTAGE

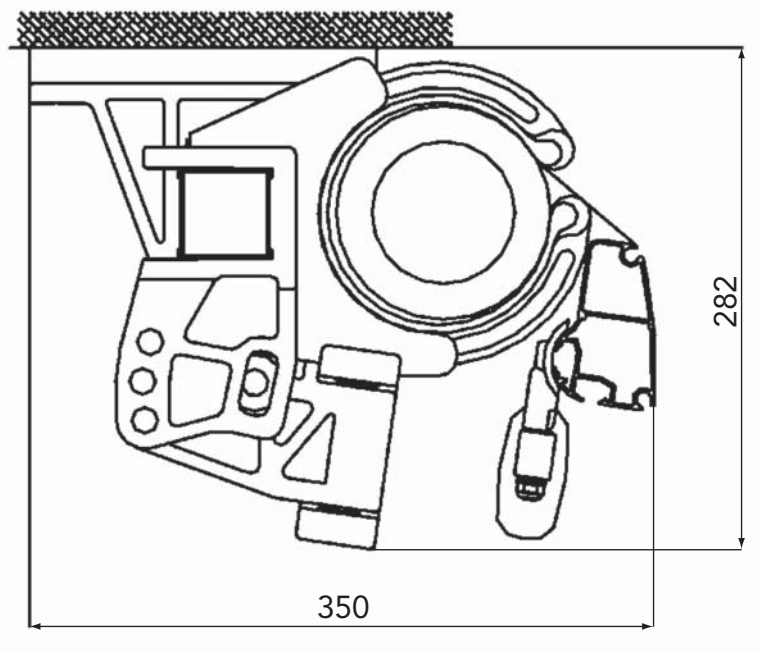

EINZELTEILE	BEZEICHNUNG
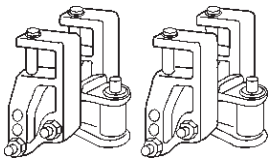	Satz Armkonsole für Rohr 50 x 50
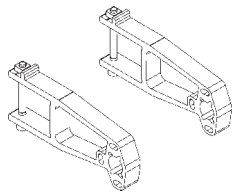	Satz Getriebe und Gegenlager
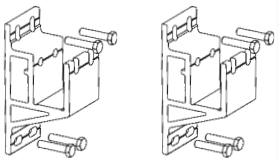	Satz Wand- und Dachkonsole
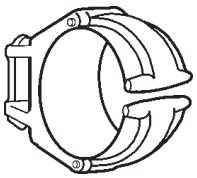	Frontstütze 50 x 50 Tuchstützlager
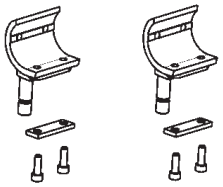	Satz Fallstangenhalter für Rohr U-290
	Tragrohr 50 x 50 x 3

Bei Bedarf senden wir Ihnen gerne 1:1 Zeichnungen unserer Markisenkonstruktion für Wand- und Deckenmontage zu.

Technische Änderungen vorbehalten / Preise in EURO inkl. MwSt.

1. VORSICHTSMASSNAHMEN FÜR DEN GEBRAUCH DER MARKISE

1) Die Markise muss eingerollt werden:
- bei Schnee- oder Hagelfall
- bei starkem Wind, bevor dieser einen Druck von 7 Kp/m³ (35 km/h.), angewendet auf die maximal zulässigen Ausmaße für die Bewegung der Markise.
- bei starkem Regen (mehr als 20 Liter pro m² und Stunde) und bei Markisen mit Neigungen von weniger als 14° oder einem Neigungsgrad von 25 %.

2) Bei Öffnen und Schließen ist darauf zu achten, dass dieser Vorgang nicht behindert wird.

3) Bei Frost sollte, falls die Betätigung besonders schwierig ist, und keine Sicherheitsvorrichtung vorhanden ist, sollte die Betätigung eingestellt werden, bis günstigere Witterungsbedingungen vorherrschen.

4) Falls die Markise sich bei Betätigung nicht bewegt, muss ein Fachmann gerufen werden.

2. BEFESTIGUNG DER KONSOLEN AN DER WAND ODER DECKE

Die KONSOLEN (1) werden mit Hilfe der Befestigungsbolzen (2) befestigt, sowohl bei Wand- wie auch bei Deckenbefestigung, wobei auf Geradlinigkeit und Nivellierung geachtet werden muss.

Die Anzahl der Konsolen von TRAGROHR (1) wurde vorher mit Hilfe der Anwendungstabelle und auch der Lage festgelegt.

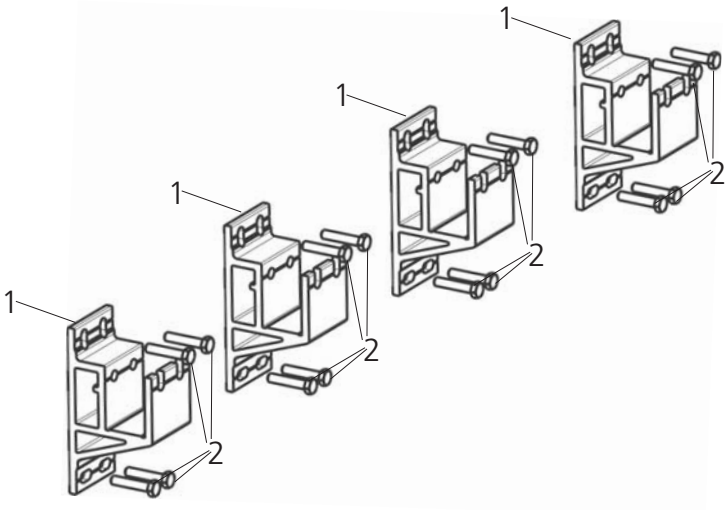

3.

Wenn der Abstand zwischen den KONSOLEN, TUCHWELLENHALTERUNG (7) UND DER ARMKONSOLE (10), 30 cm oder weniger ist, werden 2 KONSOLEN TRAGROHR (1) angebracht.

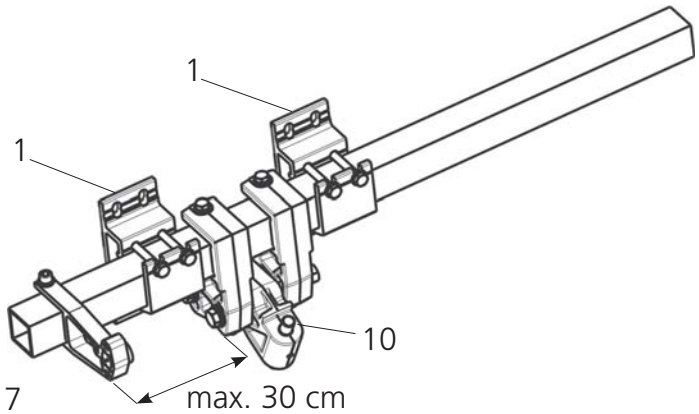

4.

Wenn der Abstand zwischen den KONSOLEN, TUCHWELLENHALTERUNG (7) UND DEN ARMKONSOLE (10) mehr als 30 cm beträgt, werden 3 KONSOLEN TRAGROHR (1) angebracht, so wie in Abbildung B angezeigt. Der empfohlene maximale Abstand beträgt 60 cm.

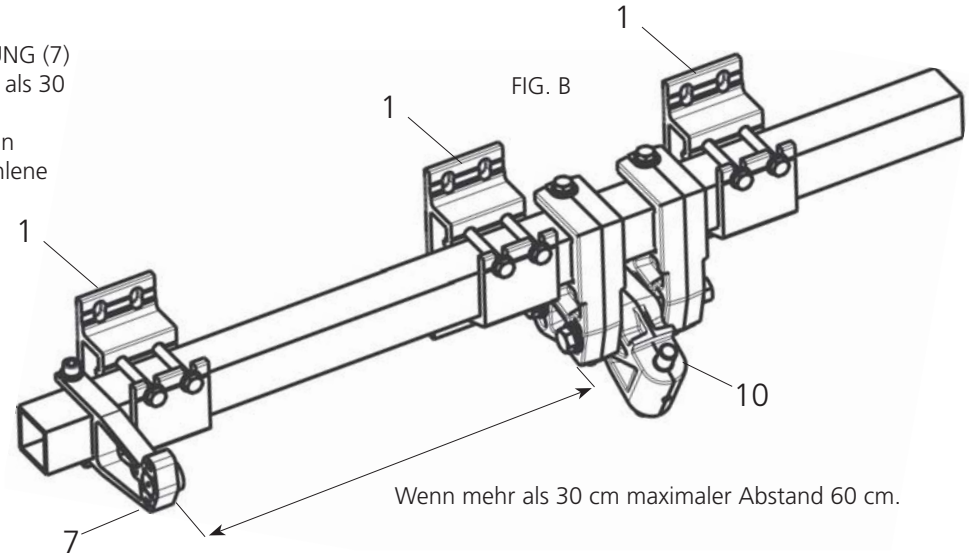

5.

Sobald die KONSOLEN (1) befestigt sind, wird die TRAGROHR von 50 x 50 x 3 (3) in den entsprechenden Vertiefungen zur Einfassung angebracht und mit den SCHRAUBEN M8 (4) befestigt, die über die Öffnungen (6) geschoben werden und mit den MUTTERN M8 (5) festgezogen werden.

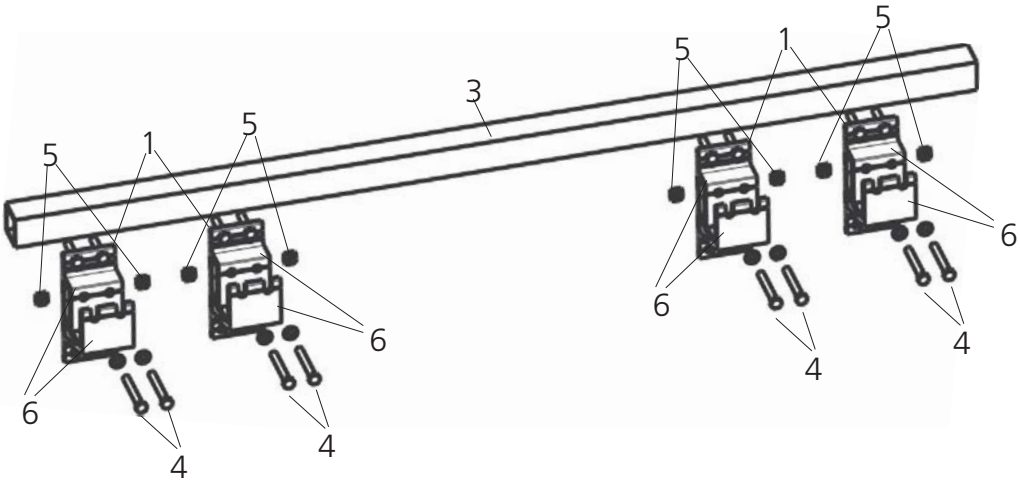

6.

Sobald die TRAGROHR (3) befestigt ist, werden an deren Enden KONSOLEN TUCHWELLE (7) angebracht und mit den SCHRAUBEN M8 (8) und den MUTTERN M8 (9) befestigt und an der erwähnten TRAGROHR (3) festgeschraubt.

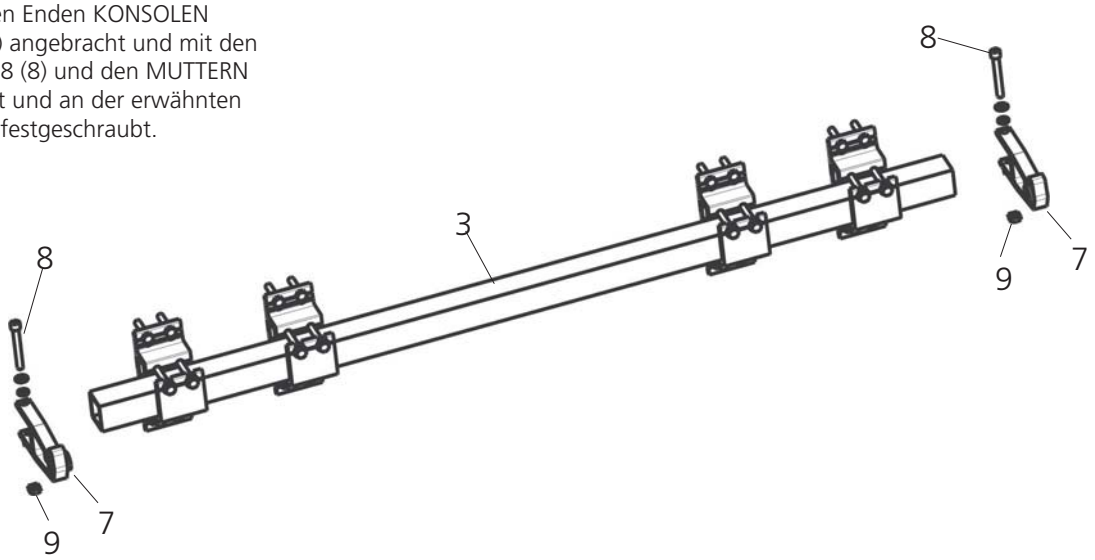

Technische Änderungen vorbehalten / Preise in EURO inkl. MwSt.

7.

Anschließend werden die ARMKONSOLEN (10) an dem zuvor festgelegten Punkt angebracht und mit Hilfe der SCHRAUBEN (11) und der MUTTERN (12) mit der TRAGROHR (3) verbunden.

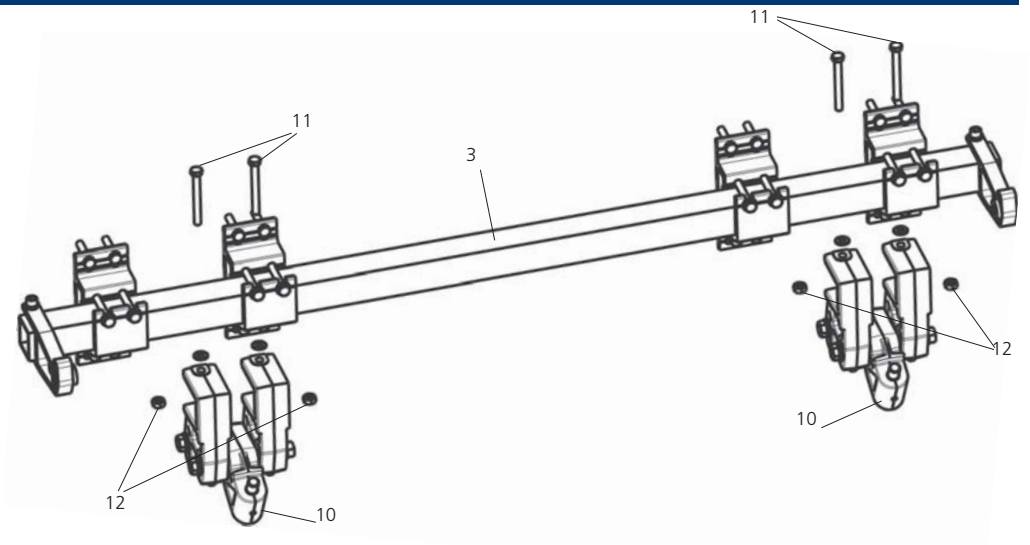

8.

Die TUCHWELLEN GRUPPE (13) (bestehend aus der TUCHWELLE, den STOFF, dem MOTOR und dem LAGERZAPFEN) wird an den KONSOLEN TUCHWELLE (7) angebracht. Zur einfacheren Anbringung können diese Konsolen verschoben werden, dazu werden gegebenenfalls die SCHRAUBEN M8 (8) gelockert.

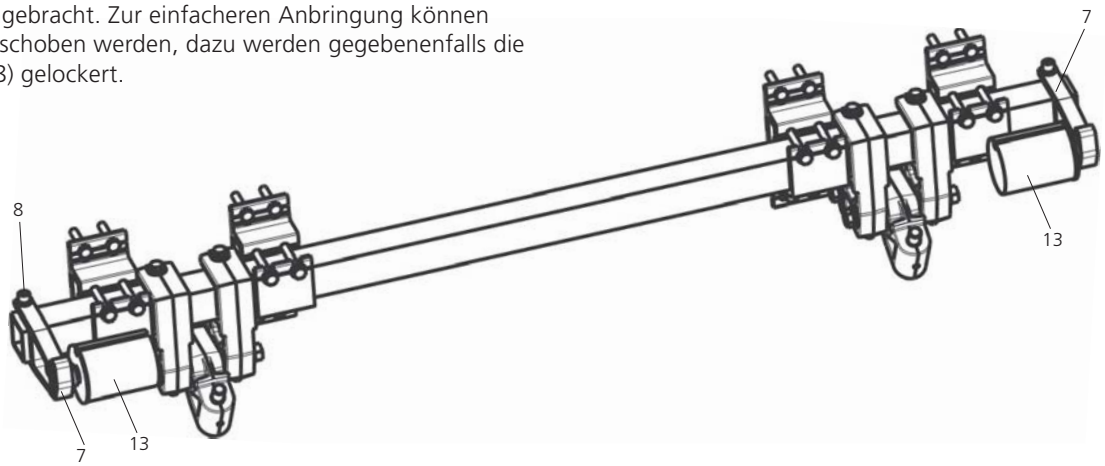

9.

Die FALLSTANGE (15) wird vorbereitet, in dem in die NUTE (18) die LEISTEN (16) der FALLSTANGENHALTER (14) eingeführt werden und mit Hilfe der SCHRAUBE (17) auf der LEISTE (16) festgeschraubt werden.

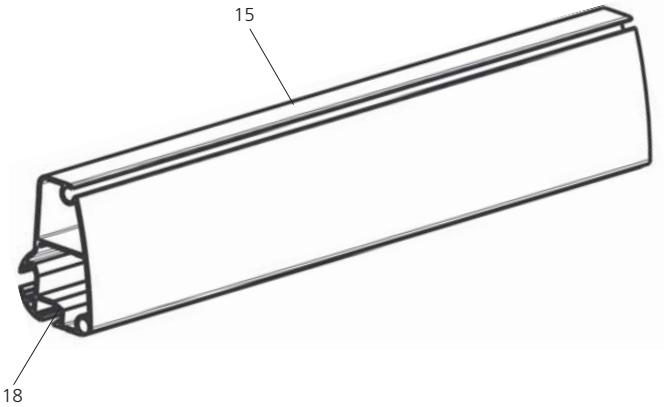

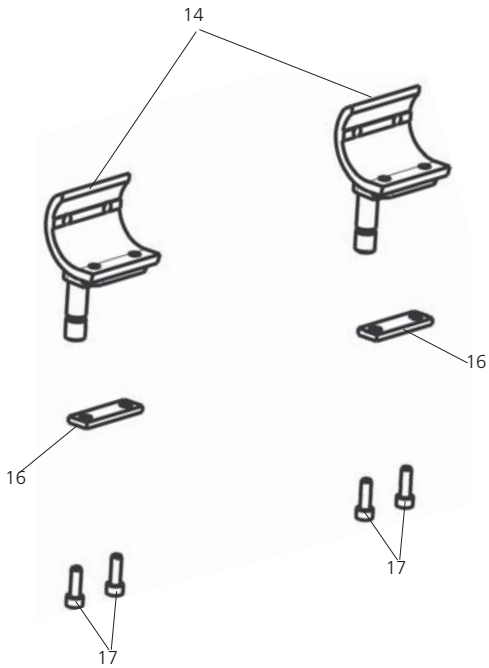

10.

Dann werden die ARME ART-500 (21) installiert, indem die GABEL KONSOLE des Armes (22) in der ARMKONSOLE (10) angebracht wird. Anschließend wird die ACHSE von 16 in das dafür vorgesehen Loch eingeführt und mit dem GESCHRAUBTEN STIFT (18) befestigt. Dieser Arbeitsschritt wird am Arm auf der anderen Seite wiederholt.

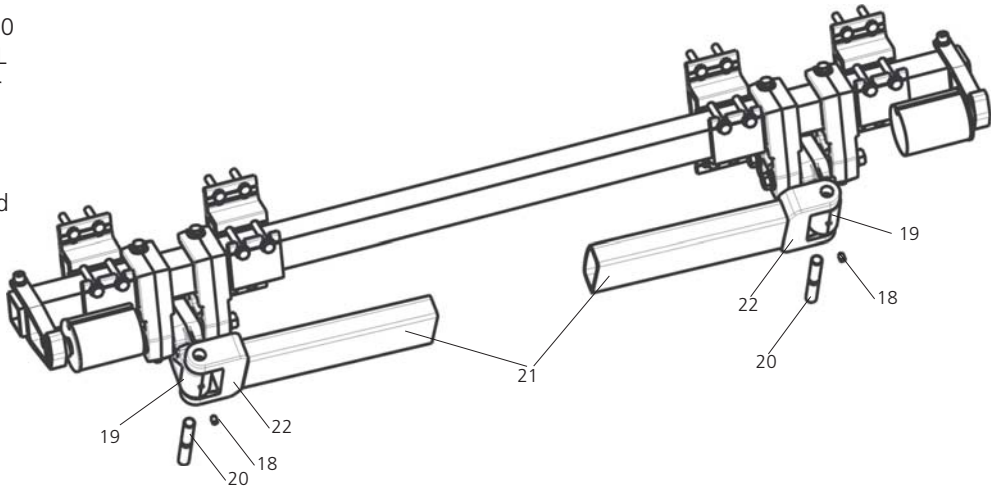

11.

Die ACHSEN der FALLSTANGEN-HALTER (14) werden in der Öffnung des ZAPFEN der ZANGENGABEL (23) mit Hilfe der MUTTER (24) befestigt. In den Abbildungen 12 und 13 ist das Endergebnis zu sehen.

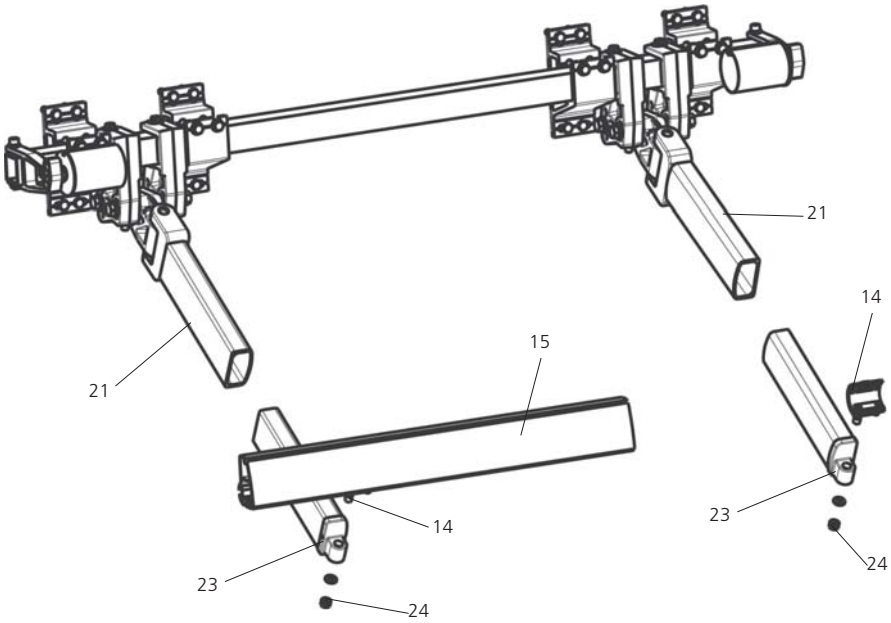

12.

Anschließend wird die Neigung der ARME eingestellt. Dazu werden die SCHRAUBEN (25) gelockert, die zuvor an der Öffnung, die der gewünschten Armneigung entspricht angebracht wurden. Die endgültige Einstellung wird erreicht, indem der GESCHRAUBTE STIFT (26) solange gedreht wird, bis die Arme die gleiche Neigung haben und die FALLSTANGE (15) nivelliert und horizontal zum Boden ist. Dann werden die SCHRAUBEN (25) festgezogen.

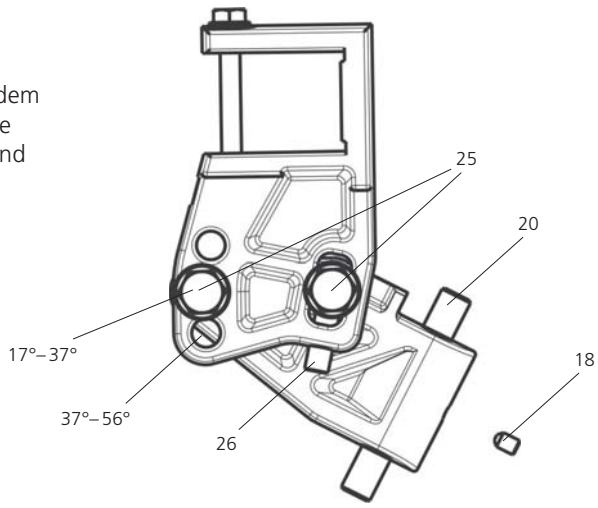

Technische Änderungen vorbehalten / Preise in EURO inkl. MwSt.

Arm Konsole
Konsole
Tragrohr
Zwischenhalterung

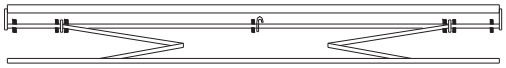

7 Konsolen
1 Stützlager
2 Arme

600 bis 700 cm

Arm Konsole
Konsole
Tragrohr
Zwischenhalterung

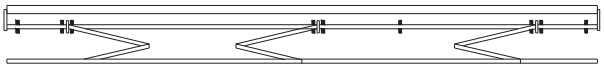

9 Konsolen
2 Stützlager
2 Arme (3 Arme ab 800 cm)

701 bis 900 cm

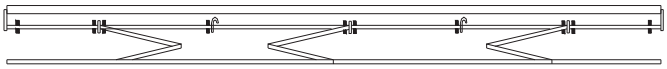

10 Konsolen
2 Stützlager
3 Arme

901 bis 1050 cm

Arm Konsole
Konsole
Tragrohr
Zwischenhalterung

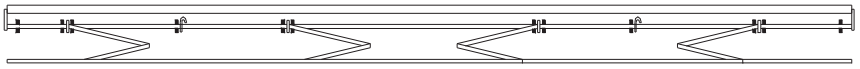

12 Konsolen
2 Stützlager
4 Arme

1100 bis 1150 cm

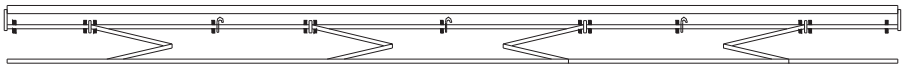

13 Konsolen
3 Stützlager
4 Arme

1151 bis 1200 cm